Verdrahtungsplan Raumthermostat 230V

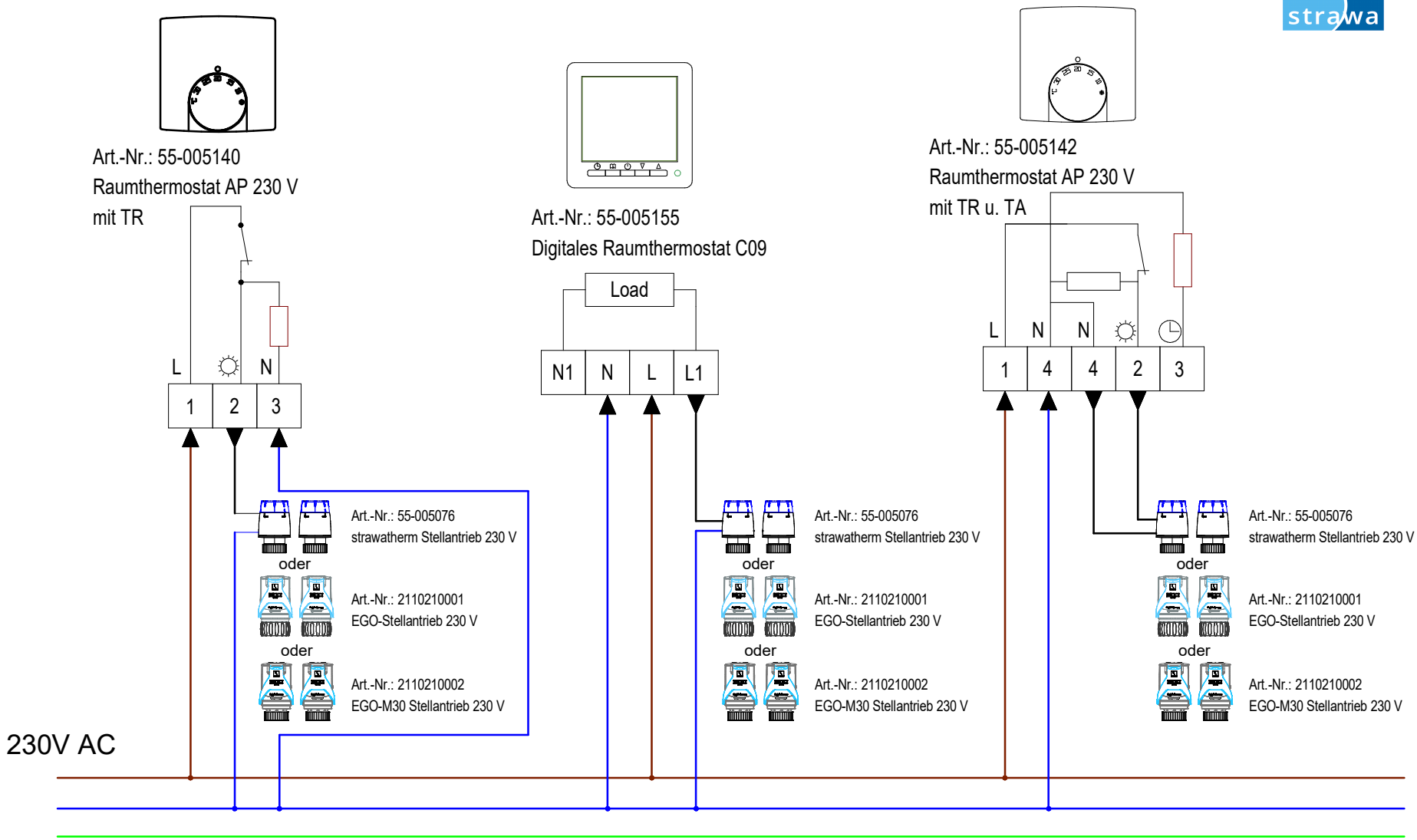

Technische Änderungen vorbehalten
Stand 2023